Strangkühlkörper mit Lötstiften | Extruded Heatsinks with Solder Pins | Dissipateurs extrudés avec broches à souder

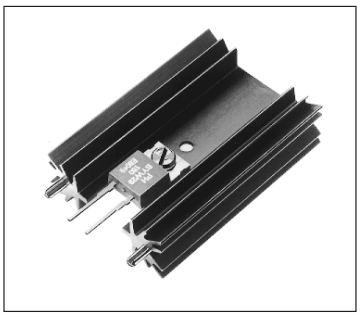

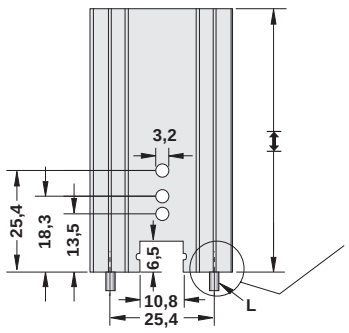

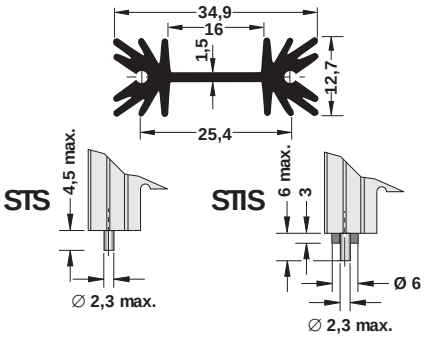

L = lötbare Stifte

L = solderable pins

L = picots soudables

Stehend für Halbleiter-Schraubmontage

vertical for semiconductor screw assembly

vertical pour semiconducteur fixé par vis

Art. Nr. Art. No. Art. n°		[mm]	Wärmewiderstand Thermal resistance Résistances thermiques
SK 104 25,4 STS	TO 220 SOT 32 TO 3 P	25,4	14 K/ W
SK 104 38,1 STS		38,1	11 K/ W
SK 104 50,8 STS		50,8	9 K/ W
SK 104 63,5 STS		63,5	8 K/ W

Stehend mit Isolierring für Halbleiter-Schraubmontage

vertical with insulating washer for semiconductor screw assembly

vertical avec bague d'isolation pour semiconducteur fixé par vis

Art. Nr. Art. No. Art. n°		[mm]	Wärmewiderstand Thermal resistance Résistances thermiques
SK 104 25,4 STIS	TO 220 SOT 32 TO 3 P	25,4	14 K/ W
SK 104 38,1 STIS		38,1	11 K/ W
SK 104 50,8 STIS		50,8	9 K/ W
SK 104 63,5 STIS		63,5	8 K/ W

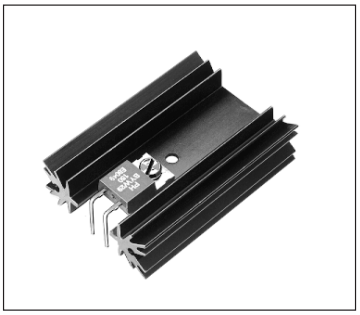

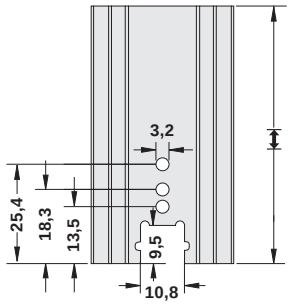

Liegend für Halbleiter-Schraubmontage

horizontal for semiconductor screw assembly

horizontal pour semiconducteur fixé par vis

Art. Nr. Art. No. Art. n°		[mm]	Wärmewiderstand Thermal resistance Résistances thermiques
SK 104 25,4 LS	TO 220 SOT 32 TO 3 P	25,4	14 K/ W
SK 104 38,1 LS		38,1	11 K/ W
SK 104 50,8 LS		50,8	9 K/ W
SK 104 63,5 LS		63,5	8 K/ W

Oberfläche schwarz eloxiert

Sonderlängen und Sondertransistorlochungen auf Anfrage.

Surface black anodised

Special lengths and transistor drillings on request

Surface anodisée noire

Longueurs et perçages spéciales sur demande

Silikonscheiben → I 5 – 8
Transistorhaltefedern → A 84 – 86
Kapton – Unterlegscheiben für Halbleiter → I 12

Silicone Washers
Retaining Springs for Transistors
Kapton Rubber Washers for Semiconductors

Rondells au silicone
Ressorts de retenue
Rondelles Kapton pour semiconducteurs