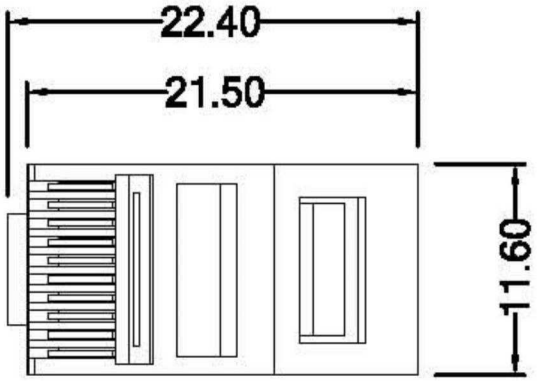

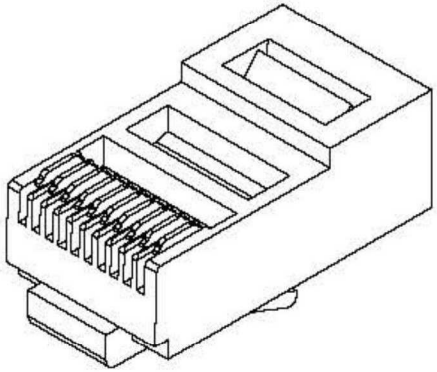

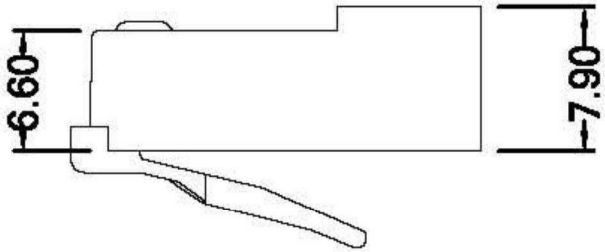

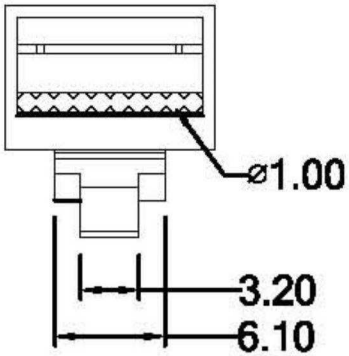

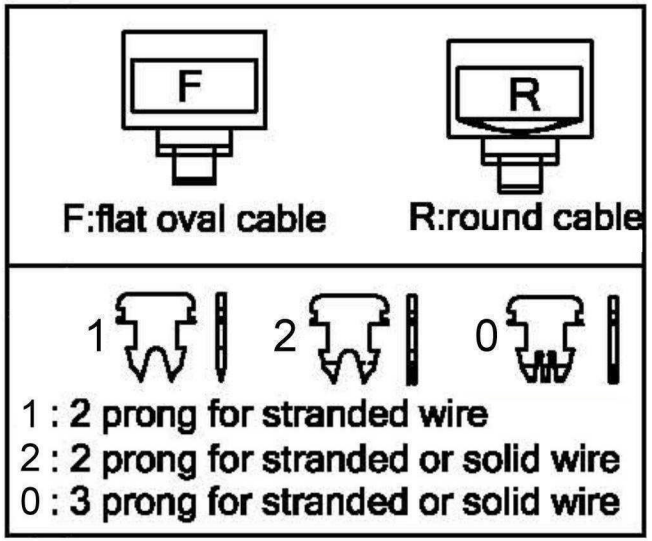

MATERIAL & FINISH

Body: PC. UL94V-2, clear

Contact: copper alloy, selective gold plating.

RoHS Compliant

玄茂科技股份有限公司

APPD. 核准 HELEN	SCALE 比例 參考	TOLERANCE 容許公差 .0 ± .00 ± ANG. ±	PART NAME 品名 MODULAR PLUG 10P10C V2 GOLD 3U" ROHS
DWG. 製圖 ABBY	UNIT 單位 MM	SIZE. 紙張尺寸 A4	PART NO. 料號
DATE 制表日 2012/02/07	PAGE 張數 1 OF 1	REV. 版次 A	