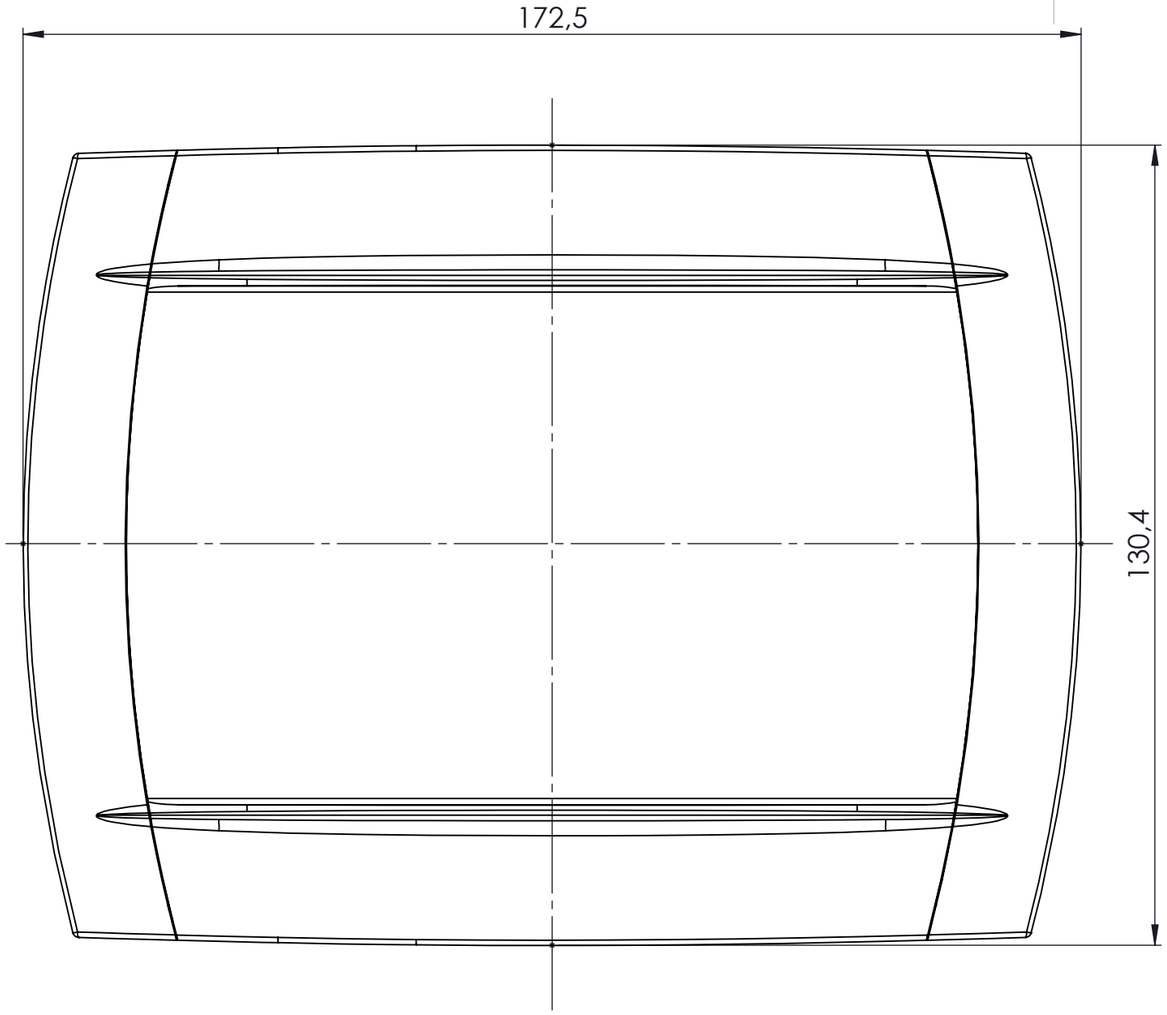

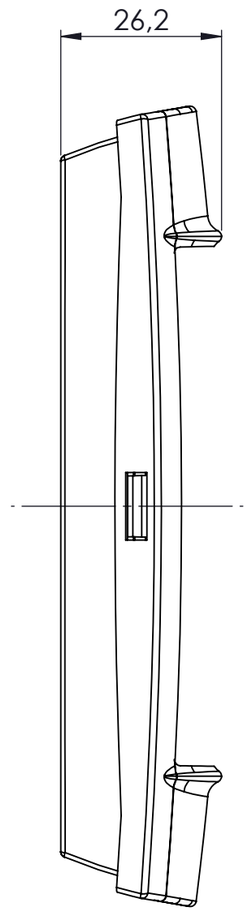

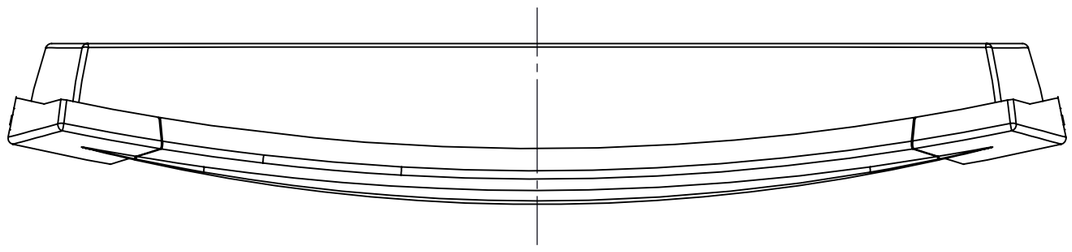

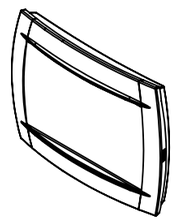

UNLESS OTHERWISE SPECIFIED: DIMENSIONS ARE IN MILLIMETERS SURFACE FINISH: TOLERANCES: LINEAR: ANGULAR:	ACABADO:			VERSIÓN 1	
				Pieza: conjunt caixa pantalla	
	NOMBRE	FIRMA	FECHA	supertronic	
Dibujado			16/12/2010		
Revisado			16/12/2010		
Aprobado			16/12/2010		
				MATERIAL:	Proyecto: caixa pantalla petita — A3
				PESO:	ESCALA:1:1 — HOJA 1 DE 5