嘉尼企業股份有限公司 CANAL ELECTRONIC CO.,LTD.

嘉尼企業股份有限公司
研發部
2005.11.2
發圖章

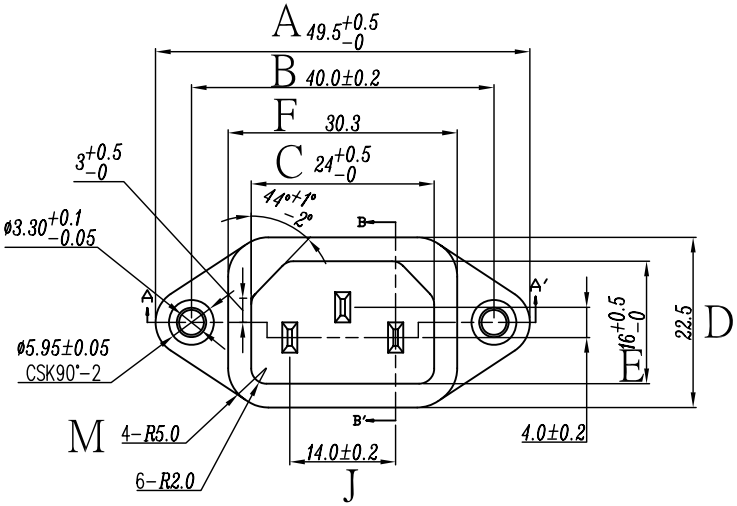

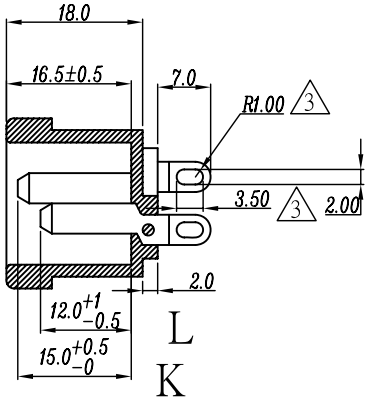

SECTION:B-B'

SPECIFICATION MODEL: KS-101

4 RATING: 15A 250VAC (UL/ CUL)
10A 250VAC (VDE/CCC/SEMKO/
DEMKO/FIMKO/NEMKO)
INSULATION RESISTANCE: 100M Ω, DC 500V
DIELECTRIC STRENGTH: 2000VAC FOR 1 MINUTE
MEET UL 498 & IEC/EN60320 REQUIREMENTS

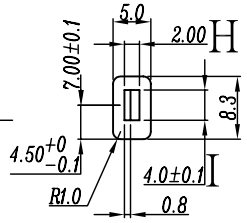

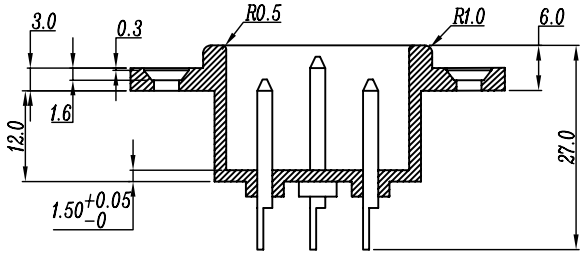

SECTION:A-A'

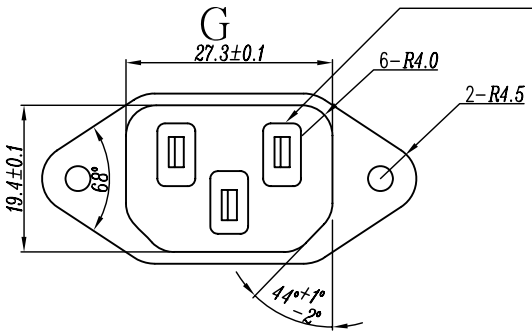

NOTE:
MATERIAL: NAN YA 1403G3,PBT WITH 15%GF,UL 94V-0

REVISION	DESCRIPION	REVISED BY	TOLEANCES .X±0.1 .XX±0.05 ANGLE ½°					UNIT mm	PART NAME	KS-101 規格圖	DWG NO
4 2005.09.27	增加安規,重新出圖.	孫 斌	DRAWN BY	梁春林	DESIGNED BY	梁春林	SCALE	1:1			S0298D
3 2005.08.22	標示端子孔尺寸	唐雙軍									
2 2005.01.03	修改RATING內容.	余 龍	CHECKED BY		APPROVED BY		DATE	2004/5/18	PART NO	B-277	
1 2004.04.21	更換圖框, 首次出圖	梁春林									