THIS DRAWING IS UNPUBLISHED.
VERTRAULICHE UNVEROEFFENTLICHTE ZEICHNUNG
© COPYRIGHT 1997 BY AMP INCORPORATED. ALL RIGHTS RESERVED.
ALLE RECHTE VORBEHALTEN

RELEASED FOR PUBLICATION ,1997
FREI FUER VEROEFFENTLICHUNG

MATED WITH:
PASSEND ZU:
HE/HA

LOC	DIST
AI	–

PROJEKT NR.: –

REVISIONS
AENDERUNGEN

P	LTR	DESCRIPTION BESCHREIBUNG	DATE	DWN	APVD
	G1	PN's 3-0, 4-0, 5-0 added; ECR-07-006687	13.04.2007	AR	ST

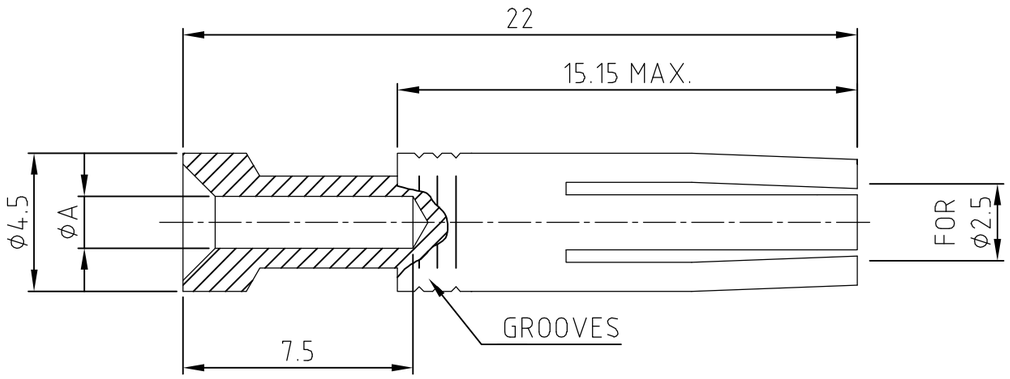

1 Au = 0.75µm Au over Ni
Ag = 2-4µm Ag over Cu
Sn = 0.6-1.0µm Sn over Cu

Part Number Packaging 20000 pcs	Part Number Packaging 500 pcs	Part Number Packaging 50 pcs	DESCRIPTION	MATERIAL	SURFACE 1	WIRE - SIZE	DIA "A" ϕA	ABISOLIERLÄNGE (mm)	DESIGNATION
3-3	3-0	-	HE/HA-C-Bu.Sn.1,5 mm^2	MS/BRASS	SN	1,5 mm^2	1,7	7,5	2 GROOVES
4-3	4-0	-	HE/HA-C-Bu.Sn.2,5 mm^2	MS/BRASS	SN	2,5 mm^2	2,2	7,5	3 GROOVES
5-3	5-0	-	HE/HA-C-Bu.Sn.4,0 mm^2	MS/BRASS	SN	4,0 mm^2	2,8	7,5	NO GROOVES
-	6-9	6-2	HE/HA-C-Bu.Au 0,14 - 0,37 mm^2	MS/BRASS	AU	0,14-0,37 mm^2	0,9	7,5	3 GROOVES
-	5-9	5-2	HE/HA-C-Bu.Au 4,0 mm^2	MS/BRASS	AU	4,0 mm^2	2,8	7,5	NO GROOVES
-	4-9	4-2	HE/HA-C-Bu.Au 2,5 mm^2	MS/BRASS	AU	2,5 mm^2	2,2	7,5	3 GROOVES
-	3-9	3-2	HE/HA-C-Bu.Au 1,5 mm^2	MS/BRASS	AU	1,5 mm^2	1,7	7,5	2 GROOVES
-	2-9	2-2	HE/HA-C-Bu.Au 0,75 - 1,0 mm^2	MS/BRASS	AU	0,75 - 1,0 mm^2	1,4	7,5	1 GROOVE
-	1-9	1-2	HE/HA-C-Bu.Au 0,5 mm^2	MS/BRASS	AU	0,5 mm^2	1,1	7,5	NO GROOVES
-	5-8	5-1	HE/HA-C-Bu.Ag 4,0 mm^2	MS/BRASS	AG	4,0 mm^2	2,8	7,5	NO GROOVES
-	4-8	4-1	HE/HA-C-Bu.Ag 2,5 mm^2	MS/BRASS	AG	2,5 mm^2	2,2	7,5	3 GROOVES
-	3-8	3-1	HE/HA-C-Bu.AG 1,5 mm^2	MS/BRASS	AG	1,5 mm^2	1,7	7,5	2 GROOVES
-	2-8	2-1	HE/HA-C-Bu.Ag 0,75 - 1,0 mm^2	MS/BRASS	AG	0,75 - 1,0 mm^2	1,4	7,5	1 GROOVE
-	1-8	1-1	HE/HA-C-Bu.Ag 0,5 mm^2	MS/BRASS	AG	0,5 mm^2	1,1	7,5	NO GROOVES
-	6-8	6-1	HE/HA-C-Bu.Ag 0,14 - 0,37 mm^2	MS/BRASS	AG	0,14-0,37 mm^2	0,9	7,5	3 GROOVES

THIS DRAWING IS A CONTROLLED DOCUMENT FOR AMP INCORPORATED.
IT IS SUBJECT TO CHANGE AND THE CONTROLLING ENGINEERING ORGANIZATION SHOULD BE CONTACTED FOR THE LATEST REVISION.
DIESES ZEICHNUNGSDOKUMENT WIRD DURCH AMP INCORPORATED KONTROLLIERT.
AENDERUNGEN, DIE DEM TECHNISCHEN FORTSCHRITT DIENEN, SIND VORBEHALTEN.
DEN JEWEILS LETZTGUELTIGEN AENDERUNGSSTAND ERFAHREN SIE AUF ANFRAGE.

DIMENSIONS:
DIMENSIONEN:
mm

TOLERANCES UNLESS OTHERWISE SPECIFIED:
ALLGEMEINTOLERANZEN
n. ISO 8015
n. ISO 2768 - mH -E
n. DIN 16901 - 140
0 PLC #-
1 PLC #-
2 PLC #-
3 PLC #-
ANGLES /WINKEL #-

MATERIAL
-

FINISH /OBERFLAECHE/FARBE
-

DWN Braun 23.07.1997
CHK Kramer 04.05.1998
APVD - -
PRODUCT SPEC
PRODUKTSPEZ.
108-74004
APPLICATION SPEC
VERARBEITUNGSSPEZ.
114-74003
WEIGHT
GEWICHT -

HTS Elektrotechnik
53819 Neunkirchen, Germany

NAME
FEMALE CONTACT HE/HA
Kontaktbuchse HE/HA

SIZE	CAGE CODE	DRAWING NO ZEICHNUNGS-NR.	RESTRICTED TO NUR FUER
A3	00779	C-1105101	-

CUSTOMER DRAWING /KUNDENZEICHNUNG
MASSSTAB 5 : 1 BLATT 1 OF VON 1 REV G1

AMP 1470-19 REV 27JUN96
This is a TRANSLATED file from Computervision, Inc., Medusa Revision 12.2.5T