THIS DRAWING IS UNPUBLISHED.
VERTRAULICHE UNVEROEFFENTLICHTE ZEICHNUNG
RELEASED FOR PUBLICATION ,1997
FREI FUER VEROEFFENTLICHUNG
© COPYRIGHT 1997 BY AMP INCORPORATED. ALL RIGHTS RESERVED.
ALLE RECHTE VORBEHALTEN

MATED WITH:
PASSEND ZU:
–

LOC	DIST
AI	–

PROJEKT NR.:
–

REVISIONS
AENDERUNGEN

P	LTR	DESCRIPTION BESCHREIBUNG	DATE	DWN	APVD
	B10	PN 6-1 ADDED ECR-006829	14.03.07	GW	ST

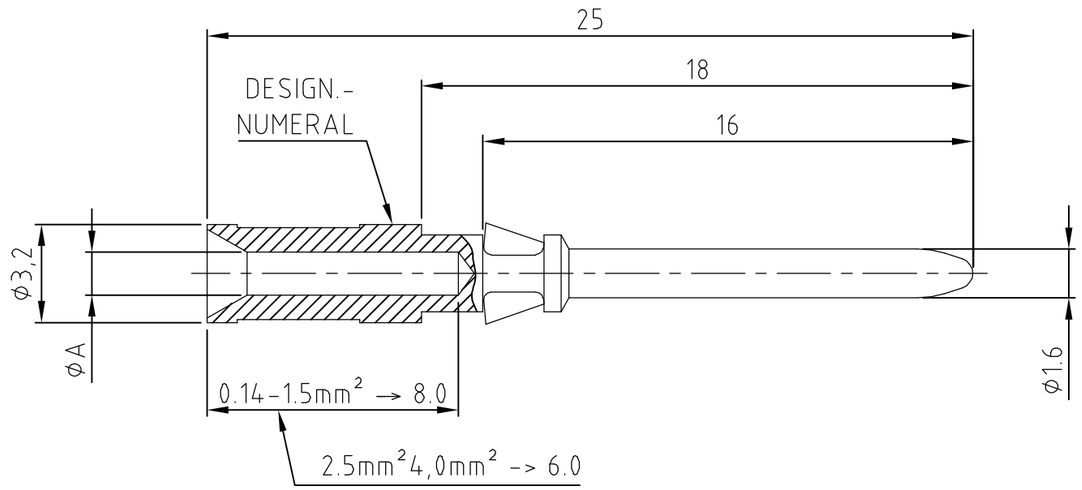

1 2

Part-Number Packaging 10 pcs	Part-Number Packaging 500 pcs	Part-Number Packaging 50 pcs	BENENNUNG / DESCRIPTION	MATERIAL WERKSTOFF	FINISH OBERFLÄCHE	WIRE - SIZE LEITERQUERSCHNITT	DESIGNATION KENNZEICHNUNG	DIA. MAß ØA	STRIPPINGLENGTH ABISOLIERLÄNGE (mm)
–	–	6-1	HN.D-C-STI.AG 4,0mm²	MS/BRASS	AG	4,0mm²	–	2.4	6
1-4	–	–	HN.D-C-STI.CuNi 0.14-0.37mm²	Cu Ni	blank	0.14-0.37 mm²	–	0.9	8
1-3	–	–	HN.D-C-STI.Fe.AU 0.14-0.37mm²	Fe	AU	0.14-0.37 mm²	–	0.9	8
–	5-9	5-2	HN.D-C-STI.AU 2,5 mm²	MS/BRASS	AU	2.5 mm²	5	2.2	6
–	4-9	4-2	HN.D-C-STI.AU 1,5 mm²	MS/BRASS	AU	1.5 mm²	4	1.8	8
–	3-9	3-2	HN.D-C-STI.AU 0,75-1,0 mm²	MS/BRASS	AU	0.75-1.0 mm²	3	1.45	8
–	2-9	2-2	HN.D-C-STI.AU 0,5 mm²	MS/BRASS	AU	0.5 mm²	2	1.1	8
–	1-9	1-2	HN.D-C-STI.AU 0,14-0,37 mm²	MS/BRASS	AU	0.14-0.37 mm²	1	0.9	8
–	5-8	5-1	HN.D-C-STI.AG 2,5 mm²	MS/BRASS	AG	2.5 mm²	5	2.2	6
–	4-8	4-1	HN.D-C-STI.AG 1,5 mm²	MS/BRASS	AG	1.5 mm²	4	1.8	8
–	3-8	3-1	HN.D-C-STI.AG 0,75-1,0 mm²	MS/BRASS	AG	0.75-1.0 mm²	3	1.45	8
–	2-8	2-1	HN.D-C-STI.AG 0,5 mm²	MS/BRASS	AG	0.5 mm²	2	1.1	8
–	1-8	1-1	HN.D-C-STI.AG 0,14-0,37 mm²	MS/BRASS	AG	0.14-0.37 mm²	1	0.9	8

THIS DRAWING IS A CONTROLLED DOCUMENT FOR AMP INCORPORATED.
IT IS SUBJECT TO CHANGE AND THE CONTROLLING ENGINEERING ORGANIZATION SHOULD BE CONTACTED FOR THE LATEST REVISION.
DIESES ZEICHNUNGSDOKUMENT WIRD DURCH AMP INCORPORATED KONTROLLIERT.
AENDERUNGEN, DIE DEM TECHNISCHEN FORTSCHRITT DIENEN, SIND VORBEHALTEN.
DEN JEWEILS LETZTGUELTIGEN AENDERUNGSSTAND ERFAHREN SIE AUF ANFRAGE.

DIMENSIONS:
DIMENSIONEN:
mm

TOLERANCES UNLESS OTHERWISE SPECIFIED:
ALLGEMEINTOLERANZEN
n. ISO 8015
n. ISO 2768 - mH -E
n. DIN 16901 - 140
0 PLC #-
1 PLC #-
2 PLC #-
3 PLC #-
ANGLES /WINKEL #-

MATERIAL 1

FINISH /OBERFLAECHE/FARBE 2

DWN Braun	23.07.1997	
CHK Schnurpfeil	23.07.1997	
APVD –	–	
PRODUCT SPEC PRODUKTSPEZ. 108-74018		
APPLICATION SPEC VERARBEITUNGSSPEZ. 114-74015		
WEIGHT GEWICHT –		

HTS Elektrotechnik
53819 Neunkirchen, Germany

NAME
Pin contact HN.D
Stiftkontakt HN.D

SIZE	CAGE CODE	DRAWING NO ZEICHNUNGS-NR.	RESTRICTED TO NUR FUER
A3	00779	C-1105050	–

CUSTOMER DRAWING /KUNDENZEICHNUNG

MASSSTAB	BLATT	OF VON	REV
5 : 1	1	1	B10