THIS DRAWING IS UNPUBLISHED.
VERTRAULICHE UNVEROEFFENTLICHTE ZEICHNUNG
© COPYRIGHT 1997 BY AMP INCORPORATED. ALL RIGHTS RESERVED.
ALLE RECHTE VORBEHALTEN

RELEASED FOR PUBLICATION ,1997
FREI FUER VEROEFFENTLICHUNG

MATED WITH:
PASSEND ZU:
HA.10

LOC	DIST
AI	–

PROJEKT NR.: –

REVISIONS
AENDERUNGEN

P	LTR	DESCRIPTION BESCHREIBUNG	DATE	DWN	APVD
	A4	PN 0-1 ist OBSOLETE Eg00-1644-03 PN 0-1 will be OBSOLETE	07.05.03	SR	SM

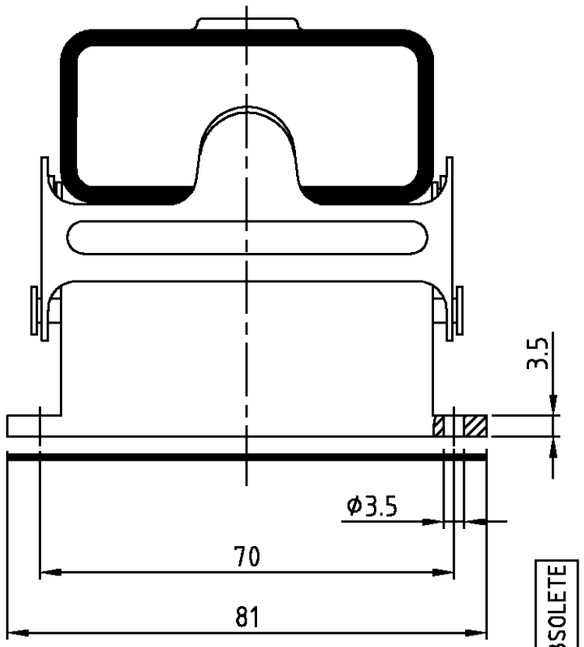

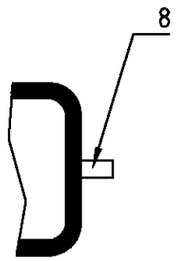

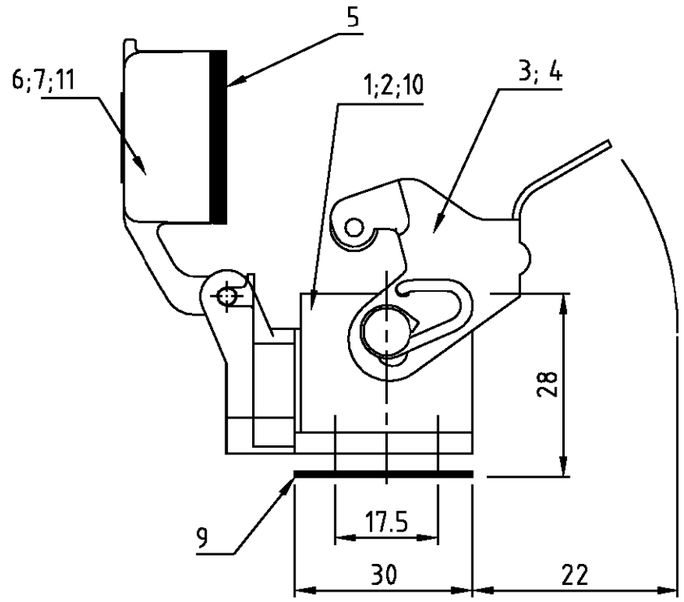

Panel cut-out
Montageausschnitt

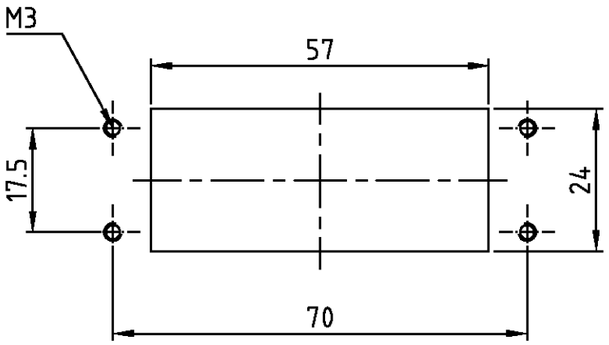

OBSOLETE

0-1	2-2	1-2	DESCRIPTION / BENENNUNG	MATERIAL	SURFACE / OBERFLÄCHE	COLOR / FARBE	ITEM NO. POS.	REMARKS / BEMERKUNGEN
				1	2	2		
1	–	–	Deckel	Alu / aluminium	–	himmelblau	11	
1	–	–	Anbaugehäuse HA10	Alu / aluminium	–	himmelblau	10	
1	1	1	Flanschdichtung	Neoprene	–	schwarz/black	9	
+	2	–	Bügelbolzen	V2A	blank	–	8	
+	1	–	Deckel	Alu / aluminium	Aluminiumoxid	schwarz/black	7	
+	–	1	Deckel	Alu / aluminium	–	grau/grey	6	
1	1	1	Profildichtung	Neoprene	–	schwarz/black	5	
+	1	–	LB-Bügel	V2A	blank	–	4	
1	–	1	LB-Bügel	Stahl/steel	verzinkt	blau/blue	3	
+	1	–	Anbaugehäuse HA10	Alu / aluminium	Aluminiumoxid	schwarz/black	2	
+	–	1	Anbaugehäuse HA10	Alu / aluminium	–	grau/grey	1	

Notes:

1. Material: Housing: aluminium diecasting alloy
   Seals: Neoprene
2. Surface: Varnisch- aluminiumoxid+
   Varnisch black
   - grey
3. Varnish on the inside not necessarily

Bemerkungen:

1. Material: Gehäuse: Alu-Druckguß-Legierung
   Dichtung: Neoprene
2. Oberfläche: Lackierung - Aluminiumoxid+
   Lackierung schwarz
   - grau
3. Lackierung im Gehäuseinnere ist nicht notwendig

HA.10.AGD LB S0 | HA-K.10.AGD-LB | HA.10.AGD-LB

ORDERING TEXT / BESTELLTEXT

THIS DRAWING IS A CONTROLLED DOCUMENT FOR AMP INCORPORATED. IT IS SUBJECT TO CHANGE AND THE CONTROLLING ENGINEERING ORGANIZATION SHOULD BE CONTACTED FOR THE LATEST REVISION.
DIESES ZEICHNUNGSDOKUMENT WIRD DURCH AMP INCORPORATED KONTROLLIERT. AENDERUNGEN, DIE DEM TECHNISCHEN FORTSCHRITT DIENEN, SIND VORBEHALTEN. DEN JEWEILS LETZTGUELTIGEN AENDERUNGSSTAND ERFAHREN SIE AUF ANFRAGE.

DIMENSIONS:
DIMENSIONEN:
mm

TOLERANCES UNLESS OTHERWISE SPECIFIED:
ALLGEMEINTOLERANZEN
n. ISO 8015
n. ISO 2768 - mH -E
n. DIN 16901 - 140
0 PLC #-
1 PLC #-
2 PLC #-
3 PLC #-
ANGLES /WINKEL #-

MATERIAL 1

FINISH /OBERFLAECHE/FARBE 2

DWN	Schneider	08.03.1999
CHK	Schweiger	08.03.99
APVD	–	–
PRODUCT SPEC PRODUKTSPEZ.	108-74009	
APPLICATION SPEC VERARBEITUNGSSPEZ.	114-74004	
WEIGHT GEWICHT	–	

AMP
HTS Elektrotechnik
53819 Neunkirchen, Germany

NAME
SURFACE MOUNTED HOUSING
Anbaugehäuse HA.10.AGD

SIZE	CAGE CODE	DRAWING NO ZEICHNUNGS-NR.	RESTRICTED TO NUR FUER
A3	00779	C-1102122	–

CUSTOMER DRAWING /KUNDENZEICHNUNG | MASSSTAB 1:1 | BLATT 1 OF VON 1 | REV A4

AMP 1470-19 REV 27JUN96
This is a TRANSLATED file from Computervision, Inc., Medusa Revision 12.2.5T