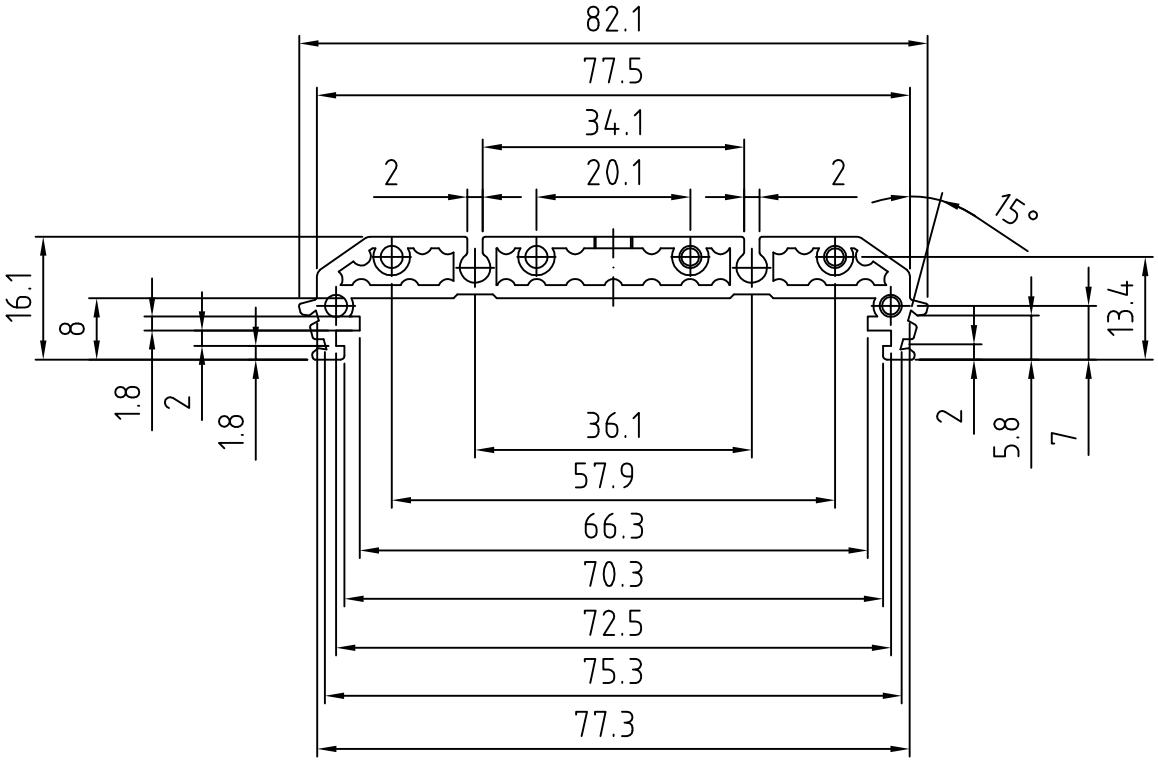

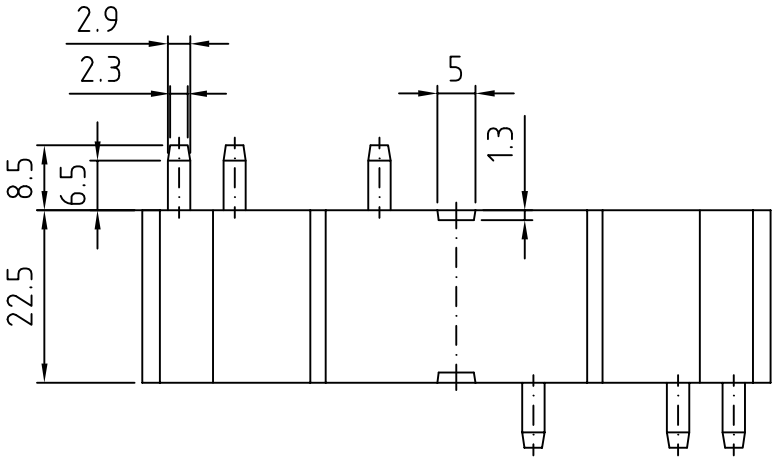

Quote rilevate da campione in condizioni ambientali
come di seguito riportate:
Temperatura 23° C
Umidità 50%

Revision description	
5	
4	
3	
2	Aggiornate quote e tolleranza. 30/07/2008 Mazzucato F.
1	Aggiunte condizioni ambientali. 15/10/2007 Zorzato E.

RESERVED PROPERTY
The present drawing cannot be reproduced or comunicated to 3d parties, even partially, without the authorization of ITALTRONIC Srl. Italtronic reserves to protect its own rights according to the law.

Dimension in mm

DRAWING BY
Manual modification are not allowed

GENERAL TOLERANCE
± 0.3 mm

Date: 26/01/2001

Replace nr.

Drawed: Zorzato E.

Checked: Mazzucato F.

Scale: 1 : 1

Denomination:
Supporto M72 base 22,5 mm

ITALTRONIC S.R.L.
VIA AUSTRIA 25/D 35127
PADOVA - ITALY
www.italtronic.com

Drawing nr.
S-00167-02