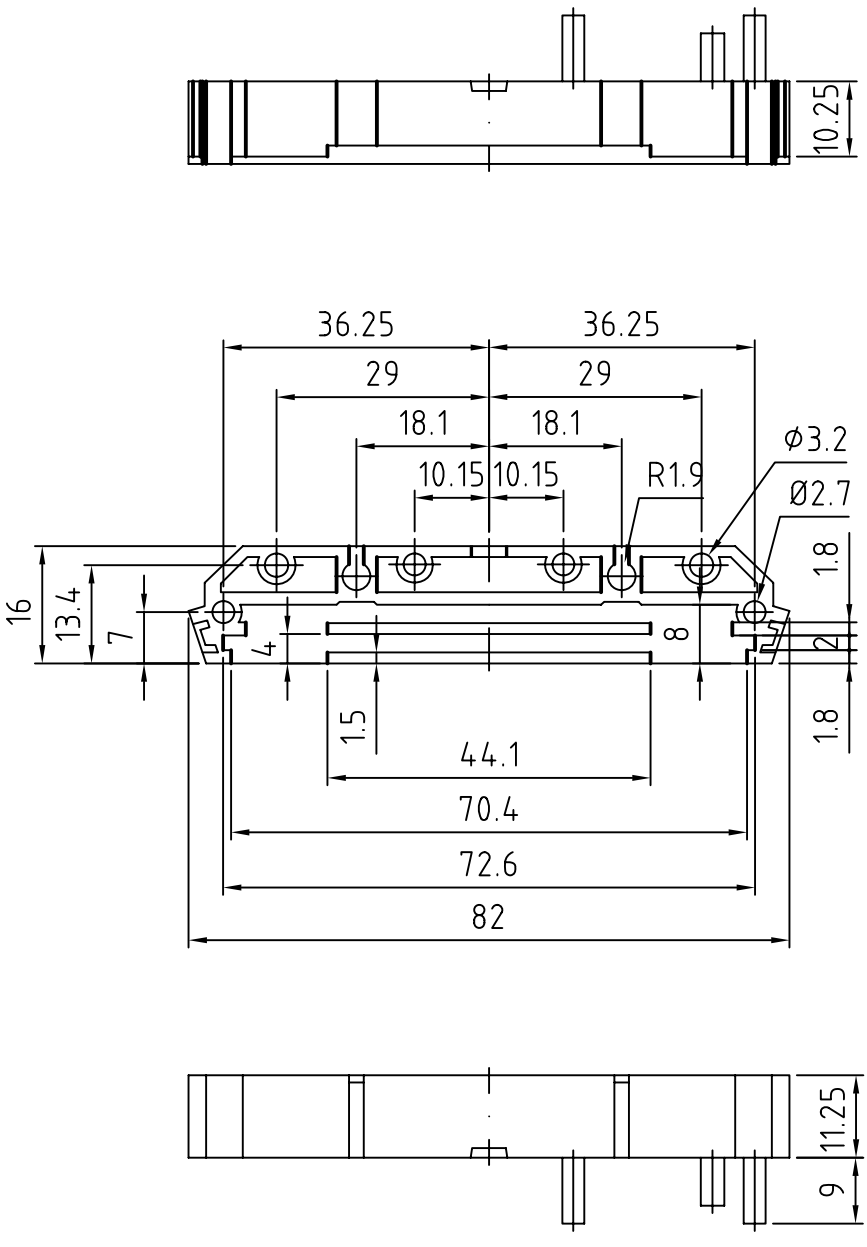

5	4	3	2	1	Descrizioni modifiche
			Aggiunte condizioni ambientali. 29/01/2007 Zorzato E.	Modificata larghezza chiusura laterale da 11.5 mm a 11.25 mm. 06/12/2005 Zorzato E.	

PROPRIETA' RISERVATA
Il presente disegno non puo' essere riprodotto o comunicato a terzi, anche parzialmente, senza autorizzazione della Italtronic S.r.l. La Stessa si riserva di tutelare i propri diritti a rigore di legge.

Dimensioni in mm

DISEGNO ESEGUITO CON CAD
Non sono ammesse variazioni o modifiche manuali

TOLLERANZA GENERALE ± 0.2 mm

Materiale :	Data 25/11/2003	Sostituisce il	
Disegnato: Zorzato E.	Verificato: Mazzucato F.	Scala: 1 : 1	

Denominazione

Supporto M72 Chiusura laterale

SUPPORT

ITALTRONIC S.R.L.
VIA AUSTRIA 25/D 35127
PADOVA - ITALY

Disegno

S-01003-03